TAKEUCHI

TB260

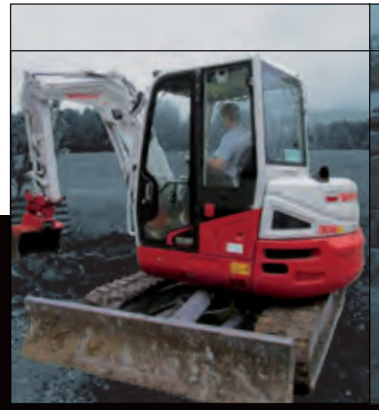

TB260 | D | 05.2013

Huppenkothen Baumaschinen

www.huppenkothen.com

Ergonomischer Komfortsitz mit optimal angeordneten Bedienelementen für ermüdungsfreies Arbeiten.

Übersichtliches Display mit optischen und akustischen Überwachungseinheiten. ECO-Betrieb zur Erhöhung der Wirtschaftlichkeit und Verringerung des Dieselverbrauchs.

4 Steuerkreise, davon 3 proportional gesteuert, regulierbare Literleistung

Große, schallgedämpfte, vibrationsarme Kabine mit Ablagefächern, breiter Einstieg mit massiver Türarretierung, hochklappbare Frontscheibe, serienmäßige Klimaanlage.

Proportionale Ansteuerung der Zusatzhydraulik über den rechten und linken Joystick.

Robuster Schwenkbock mit Schwenkzylinder. Hubzylinder mit Endlagendämpfung. Überlastwarneinrichtung und Schlauchbruchsicherung serienmässig.

ZUBEHÖR FÜR TAKEUCHI

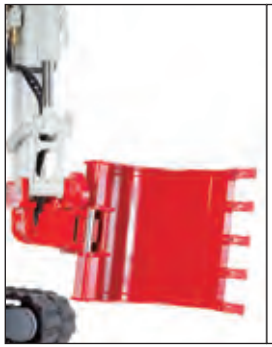

Powertilt mit hydr. Schnellwechselplatte, Tieflöffel als Hochlöffel montiert

Hydraulische Schnellwechselplatte

Powertilt mit hydr. Schnellwechselplatte

Erbohrer mit Bohrschnecke

Hydraulikhammer

Starrer Grabenräumlöffel mit Powertilt-Schwenkvorrichtung

Powertilt-Schwenkvorrichtung mit Universalgreifer

System Huppi-Quick: Hydraulikanschlüsse werden beim Schnellwechselvorgang automatisch verbunden

Laufrollen mit Innen- und Aussenführung für sicheren Gummikettenlauf und Double-Short-Pitch Gummiketten für vibrationsarmes Fahren.

Großzügige Wartungsklappen für servicefreundlichen Zugang zu Motor und Hydraulikaggregaten.

Verbrauchs-, abgas und lärmreduzierte Motorengeneration mit intelligenten Zusatzaggregaten für minimalen Verbrauch.

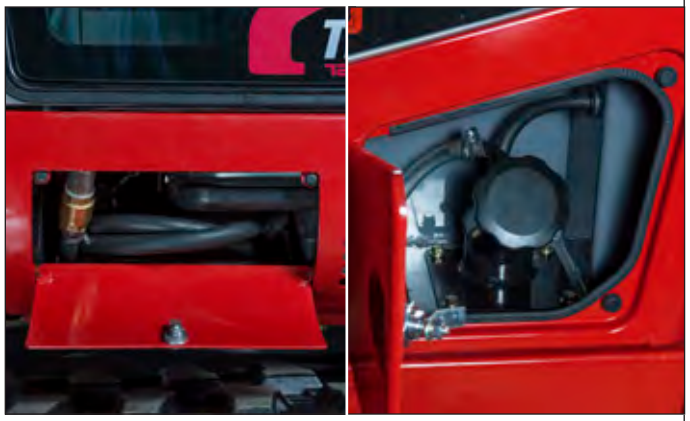

Zusätzliche Öffnungsklappen für optimalen Zugang zu Betankungspumpe und Tankdeckel.

HUPPENKOTHEN-KOMFORTPAKET:

» 4 hydraulische Steuerkreise, 3 davon proportional gesteuert
» Erster Steuerkreis mit max. 100l/min
» Zweiter / Vierter Steuerkreis mit max. 43l/min
» Alle Durchflussmengen der Steuerkreise am Display einstellbar, mit 3 programmierbaren Stufen
» Endlagendämpfung im Hub-,Stiel- & Schwenkzylinder
» Doppelter Luftfilter
» Massives Heckgewicht für besondere Stabilität
» Lasthalteventile am Hub- & Stielzylinder
» Akustische Überlast-Warneinrichtung
» Federspeicher Parkbremse
» Federspeicher Schwenkbremse
» Automatische Gasrückstellung (Drehzahlregulierung)
» Betankungspumpe
» Temperaturgesteuerte Klimaanlage „Climatronic" mit 4-fachem Luftauslasssystem
» Staufach mit Bordwerkzeug
» Steckdosen am Kabinendach fürRundumleuchte
» Auto-Tankleitung für 1. Steuerkreis Hammerleitung
» Automatische Druckentlastung der Steuerkreise

OPTIONAL:

» HuppLog Diebstahleinrichtung & Service Assistent: Wegfahrsperre durch Abschaltung mehrerer elektrischer Kreise. Inbetriebnahme der Maschine nur durch autorisiertes Personal mittels gültigem RFID-Schlüssel

Rototop Drehvorrichtung mit Powertilt & hydr. Schnellwechselplatte

Mengengesteuerte Zentralschmieranlage mit Leerstandsmeldung

Abbruchzange

Anbaufräse

Anbauverdichter (mit oder ohne Drehmotor)

TAKEUCHI ERWEITERT SEIN PRODUKTSORTIMENT UM EINEN WEITEREN ERFOLGREICHEN KOMPAKTBAGGER: TB260

Mit dem TB260 präsentiert TAKEUCHI das erste Modell der Kompaktbaggerserie in der 6 to-Klasse. Angetrieben wird die Maschine von einem 4-Zylinder Turbo Dieselmotor von Yanmar und punktet mit einer Leistung von 34,3 KW / 46,7 PS bei 2.400 U/min.

QUALITÄT

Der TB260 bietet mit seinen 4 Steuerkreisen optimale Kombinierbarkeit mit einer Vielzahl von Anbaugeräten. Auf dem ersten Steuerkreis ist eine Literleistung von 100 l/min verfügbar, wodurch auch der Anbau einer Wurzelstockfräse oder Schlegelmulcher keine Probleme bereitet. Darüber hinaus sind 3 Kreise proportional gesteuert, was eine präzise Bedienung und rasches Arbeiten ermöglicht. Die bewährte Powertilt Schwenkvorrichtung mit hydraulischer Schnellwechselplatte vervollständigt die Vielzahl der Anwendungsmöglichkeiten.

KOMFORT und SICHERHEIT

Ausgestattet ist der TB260 mit einer geräumigen, klimatisierten ROPS-/FOPS-Kabine mit ergonomischen Bedien- und Kontrollelementen, welche für ein ermüdungsarmes und produktives Arbeiten sorgen. Auch mit diesem Modell stellt TAKEUCHI durch die sensitive Steuerung eine einfache und komfortable Bedienung sicher. Zwei zusätzliche Scheinwerfer über der Kabine ermöglichen ein sicheres Arbeiten.

FUNKTIONALITÄT

Durch die Funktion Auto-Tankleitung kann der freie Tankrücklauf für den Hammerbetrieb aus der Kabine betätigt werden.

Die automatische Druckentlastung ermöglicht, bei Betätigung des Schnellwechslers, den automatischen Druckabbau in den Leitungen der zusätzlichen Steuerkreise. Dadurch können die Hydraulikkupplungen der Anbaugeräte ohne Abstellen des Motors an- und abgeschlossen werden.

Durch das Eingehen auf die Wünsche unserer Kunden und die konstante Weiterentwicklung bieten TAKEUCHI Kompaktbagger den entscheidenden Vorsprung.

TAKEUCHI - ERFAHRUNG UND KNOW HOW VOM ERFINDER DES MINIBAGGERS

Hublasten: (Einheit Kg)

Nach Hinten

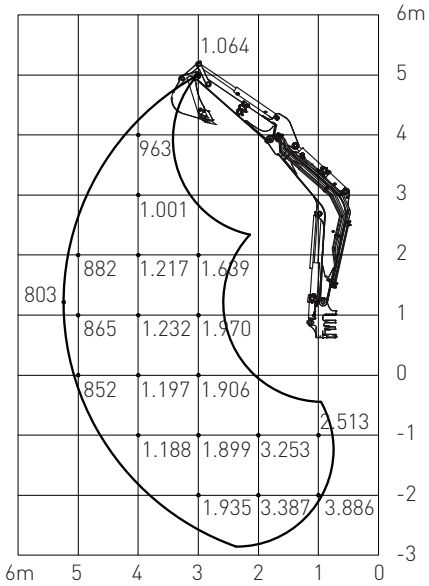

Zur Seite

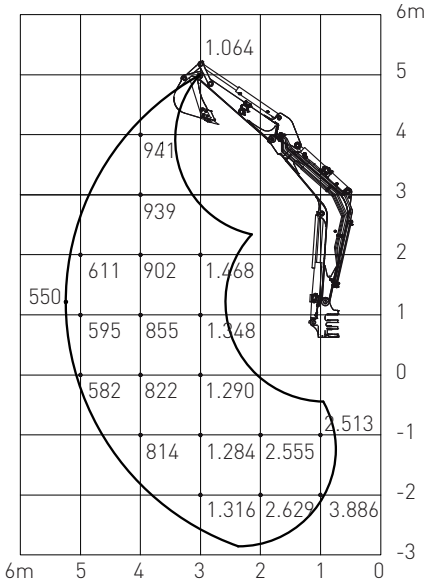

Nach Vorne (Planierschild oben)

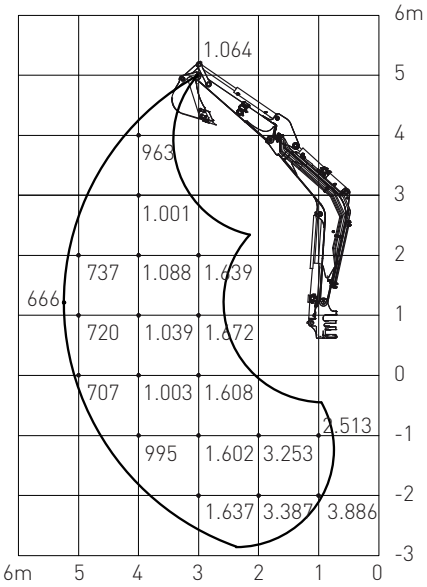

Die Lasten im Diagramm liegen innerhalb 87% der hydraulischen Hublast und innerhalb 75% der Kipplast.

Abmessungen: (Einheit mm)

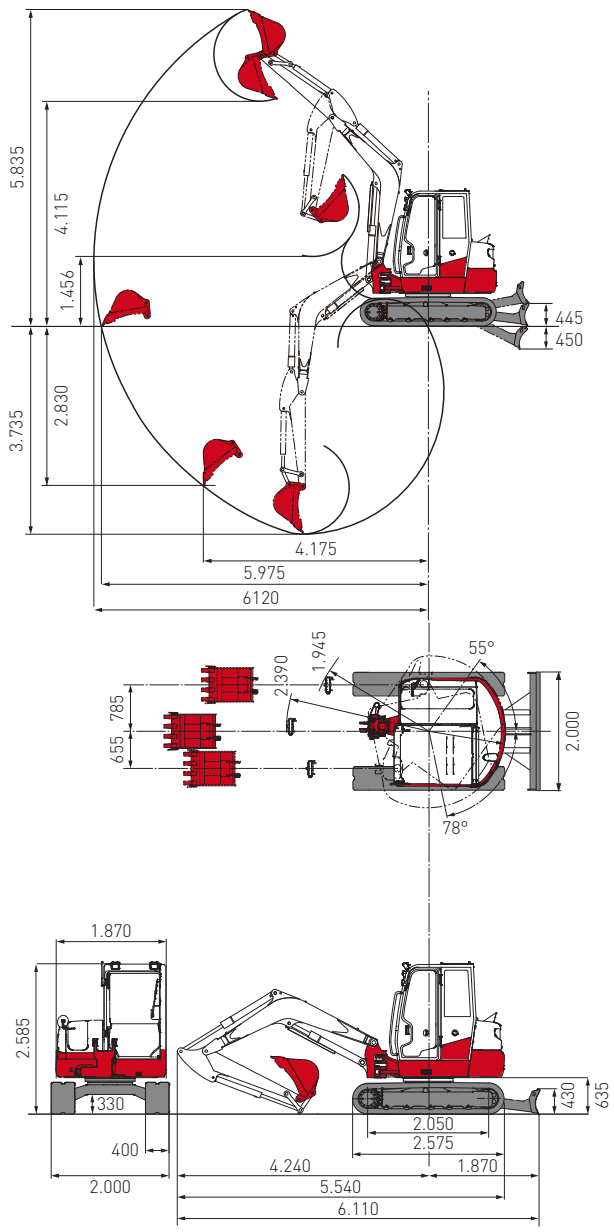

TAKEUCHI TB260

Huppenkothen Baumaschinen
www.huppenkothen.com

Hauptabmessungen	Monoblock
Gewicht (kg)	5.660
Gesamtbreite (mm)	2.000
Gesamthöhe (mm))	2.585
Transportlänge (mm)	6.110

Dieselmotor (wassergekühlt)	
Modell	Yanmar 4TNV84T-BPTB
Type	4-Zylinder, 4-Takt mit Turbo
Nennleistung (kW/PS)	34,3 / 46,7 bei 2.400 U/min
Max. Drehmoment (Nm)	160,8 Nm bei 1.700 U/min
Hubraum (cm³)	1.995
Kühlwasserinhalt (L)	11
Motorölinhalt (L)	7,4
Kraftstofftank (L)	81

Hydrauliksystem	
Hydraulikpumpen	2 x variabel + 2 x Zahnrad
Hydr. Hauptdruck (bar)	240 / 240 / 206 / 33
Hydraulikleistung (L/min)	2x 58,3 / 43,9 / 10,8
1. Zusatzkreis (L/min) 3x Durchflussmenge einstellbar	102,2
2. / 4. Zusatzkreis (L/min) Durchflussmenge einstellbar	43,9
Schwenkmotortyp	Axialkolben starr
Fahrmotortyp	Axialkolben variabel (2-Gang)
Hydrauliktank (L)	49 l (Tank), 90 l (Ges.)

Fahrwerk	
Raupentyp	Gummi oder Stahl
Raupenbreite (mm)	400
Bodenkontakt (mm)	2.050
Bodendruck (kg/cm²)	0,31
Planierschildmaße (mm)	2.000 x 430

Arbeitsleistung	
Fahrgeschwindigkeit (km/h)	2,8 / 4,90
Schwenkgeschw. (U/min)	9,4
Steigfähigkeit (Grad/%)	30
Grabkraft Löffel (kN)	43,2
Grabkraft Stiel (kN)	27,3

Österreich AT:

(Vbg)
6923 Lauterach
T 05574 785 30
M 0664 200 37 99

(W / B)
2351 Wr. Neudorf
T 02236 639 78
M 0664 182 98 87
M 0664 210 47 12

(NÖ)
3373 Kemmelbach
T 07412 555 82
M 0664 114 48 99

(Stmk)
8143 Dobl
T 03136 540 40
M 0664 514 16 61

(OÖ)
4063 Hörsching
T 07221 724 02
M 0664 350 23 26

(K)
9020 Klagenfurt
T 0463 715 88
M 0664 326 74 74

(OÖ West)
4846 Redlham
M 0664 837 88 18

(Sbg)
5303 Thalgau
T 06235 59 10
M 0664 142 30 14

(T)
6020 Innsbruck
T 0512 39 04 00
M 0664 20 43 944

(T)
6380 St.Johann
T 05352 633 88
M 0664 20 43 944

Schweiz CH:

(SG)
9245 Oberbüren
T 071 944 18 11
M 079 358 38 91
M 079 542 33 18

(VD)
1131 Tolochenaz
T 021 811 02 33
M 079 574 65 04

(LU)
6022 Grosswangen
T 041 980 25 60
M 079 302 60 51

(AG)
5103 Möriken
T 062 887 00 10
M 079 848 05 27

(BE)
3076 Worb
T 031 931 30 86
M 079 690 43 72

Südtirol IT:

(BZ)
39011 Lana
T 0473 491170
M 0348 836 68 74

Bei den technischen Daten behalten wir uns das Recht auf Änderungen vor.